TRINCE FORESTALI PER VEICOLI SPECIALI

# 300/U

## Trincia forestale per applicazioni idrauliche.

Alta produttività, robustezza e peso contenuto sono gli elementi di forza della trincia 300/U con rotore a utensili fissi, che permette di triturare piante e tronchi fino a 40 cm di diametro. Può essere personalizzata in base alle specifiche esigenze.

**300-450 CV**

**Ø 40 cm max**

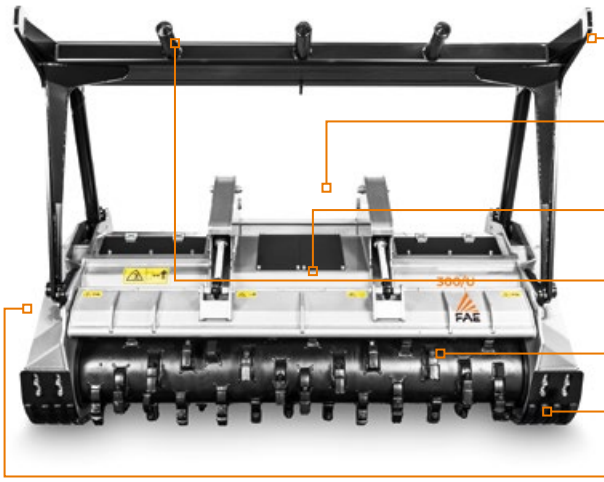


**Abbattirami idraulico**

**Piastre d'attacco a disegno**

**Cofano posteriore idraulico**
per regolare efficacemente la granulometria

**Denti ripper per abbattirami**

**Possibilità di avere rotori e utensili opzionali**

**Slitte d'appoggio regolabili in altezza**

**Trasmissione meccanica o idraulica personalizzata**

## DOTAZIONE DI SERIE E DISPONIBILE A RICHIESTA

| MODELLO | 300/U 225 | 300/U 250 |
|---|---|---|
| **Potenza richiesta** (CV) | 300-450 | 300-450 |
| **Portata** (L/min) | 370-510 | 370-510 |
| **Pressione** (bar) | 250-415 | 250-415 |
| **Larghezza di lavoro** (mm) | 2304 | 2544 |
| **Larghezza totale** (mm) | 2784 | 3024 |
| **Peso con rotore tipo C** (kg) | 3850 | 4010 |
| **Peso con rotore tipo B** (kg) | 4190 | 4410 |
| **Diametro rotore** (mm) | 590 | 590 |
| **Diametro max. di triturazione** (mm) | 400 | 400 |
| **No. utensili** tipo B/3+C/3/SS | 80+2 | 92+2 |
| tipo C/3+C/3/SS | 50+2 | 56+2 |

*I dati si riferiscono alla macchina senza optional. I dati tecnici riportati nel presente catalogo possono subire modifiche senza preavviso.*

### ROTORE TIPO B

**UTENSILE B/3**
(standard)

**UTENSILE B/3/HD**
(optional)

**UTENSILE MH**
(raschia fiancata)

### ROTORE TIPO C

**UTENSILE C/3**
(standard)

**UTENSILE C/3/HD**
(optional)

**UTENSILE K/3**
(optional)

**UTENSILE STCL/3**
(optional)

**UTENSILE C/3/SS**
(raschia fiancata)