TRINCE FORESTALI

UMH/S - UMH/S/HP

Trincia per trattori con rotore a utensili fissi.

Questo modello rappresenta l'eccellenza dell'ampia gamma di trince forestali FAE, per la triturazione di alberi fino a 40 cm di diametro e per trattori sempre più potenti. Le migliori prestazioni sono garantite dai giunti idrodinamici e dalle controlame Spike Pro (solo versione HP). Il telaio "antipolvere" a doppio strato completamente chiuso assicura elevate prestazioni e massima sicurezza delle lavorazioni e dell'operatore rendendo questo modello un investimento fatto per durare nel tempo. Il diametro del rotore di notevoli dimensioni garantisce risultati di triturazione ottimali del materiale, in termini di omogeneità e continuità.

240-500 CV

Ø 45 cm max

Controlame Spike PRO
le nuove controlame Spike Pro e la loro distribuzione garantiscono una migliore finitura del materiale

Sistema di ingrassaggio centralizzato
velocizza la manutenzione della macchina

Regolazione sistema a 3 punti
per adattarsi perfettamente a qualsiasi tipo di trattore

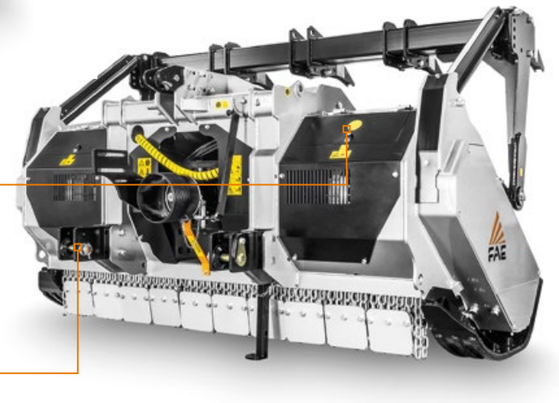

DOTAZIONE DI SERIE

Cofano posteriore a regolazione idraulica	Scatola ingranaggi con raffreddamento dell'olio (UMH/S/HP)
Lamiera interna placcata antiusura FCP (UMH/S)	Cardano senza limitatore di coppia
Regolazione sistema a 3 punti	Cardani laterali con limitatori di coppia (UMH/S)
Telaio completamente chiuso / antipolvere	Mozzi rotore avvitati in acciaio forgiato
Sistema di ingrassaggio centralizzato	Terzo punto idraulico
Tubi idraulici integrati nel telaio	Sistema di regolazione del parallelismo tipo Z tra scatola, ingranaggi e cardano
Protezione cilindri cofano	Controlame intercambiabili a pettine, forgiate e temprate (UMH/S)
Catene di protezione a piastre avvitate	Terza fila di controlame intercambibili a pettine, forgiate e temprate (UMH/S)
Trasmissione a cinghie trapezoidali (UMH/S)	Controlame avvitate intercambiabili spike (UMH/S/HP)
Trasmissione a cinghie Poly-Chain® (UMH/S/HP)	Slitte d'appoggio regolabili
Giunti idrodinamici (UMH/S/HP)	Piede d'appoggio
Scatola ingranaggi con ruota libera	

DISPONIBILE A RICHIESTA

Piastre avvitate per catene di protezione	Slitte di profondità
Giunti idrodinamici (UMH/S)	Abbattirami meccanico
Possibilità di avere rotore con utensili opzionali	Abbattirami idraulico
Sistema di regolazione del parallelismo tipo W tra scatola ingranaggi-cardano	Denti ripper
Controlame avvitate intercambiabili spike (UMH/S)	

MODELLO	UMH/S 225	UMH/S 250	UMH/S/HP 225	UMH/S/HP 250
Potenza richiesta (CV)	240-400	250-400	350-500	350-500
PDF (giri/min)	1000	1000	1000	1000
Larghezza di lavoro (mm)	2320	2560	2320	2560
Larghezza totale (mm)	2820	3060	2760	3000
Peso con rotore tipo C/3 (kg)	4050	4290	5100	5200
tipo A/3 (kg)	4360	4510	5400	5500
Diametro rotore (mm)	680	680	680	680
Diametro max. di triturazione (mm)	400	400	450	450
N° utensili tipo A/3+MH	88+2	96+2	88+2	96+2
tipo C/3+C/3/SS	54+2	60+2	54+2	60+2

I dati si riferiscono alla macchina senza optional. I dati tecnici riportati nel presente catalogo possono subire modifiche senza preavviso.

ROTORE TIPO A

A/3
(standard)

A/3/HD
(optional)

MH
(raschia fiancata)

ROTORE TIPO C

C/3
(standard)

C/3/HD
(optional)

K/3
(optional)

C/3/SS
(raschia fiancata)

ACCESSORI PRINCIPALI

Sistema di regolazione del parallelismo tipo W tra scatola, ingranaggi e cardano
permette alla trincia di lavorare in più angolazioni senza danneggiare la presa di forza

Abbattirami idraulico o meccanico
spinge e convoglia il materiale prima della triturazione

Denti ripper
aiutano l'allineamento degli alberi da triturare che una volta abbattuti possono essere rastrellati per la triturazione finale

Giunti idrodinamici (UMH/S)
per proteggere la trasmissione del trattore in fase di avviamento, aumentare le performance della macchina e facilitarne l'avviamento stesso