BROYEURS FORESTIERS

UMH/S - UMH/S/HP

Broyeur pour tracteurs avec rotor à marteaux fixes.

Ce modèle représente le point d'excellence de la vaste gamme de broyeurs forestiers FAE pour le broyage des arbres jusqu'à 40 cm de diamètre et pour des tracteurs toujours plus puissants. Les joints hydrodynamiques et les contre-lames Spike Pro garantissent des performances et une productivité optimales. L'ergonomie du nouveau cadre «anti-poussière» à double couche entièrement fermé est conçue pour une sécurité maximale du travail et de l'opérateur. Enfin, le grand diamètre du rotor et les nouvelles contre-lames Spike Pro (version HP) vous offrent d'excellents résultats pour un déchiquetage homogène. Forte de l'expertise inégalée de FAE en matière d'ingénierie, la machine est construite pour durer et offrir le meilleur rendement possible sur votre investissement.

240-500 ch

Ø 45 cm max

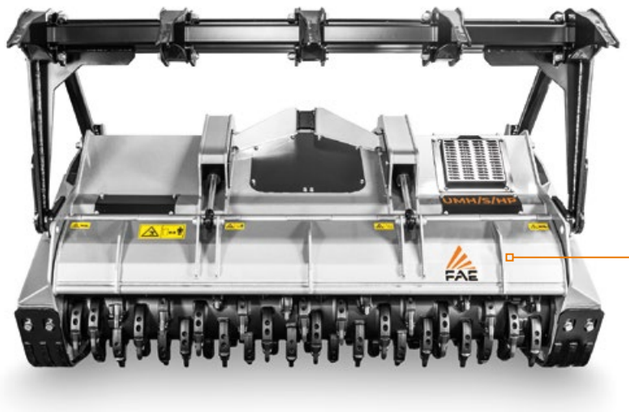

Contre-couteaux Spike Pro
les contre-couteaux Spike Pro et leur distribution garantissent une meilleure finition du matériau

Système de graissage regroupé
accélère les opérations de maintenance de la machine

Attelage 3 points réglable
pour s'adapter parfaitement à tous les types de tracteurs

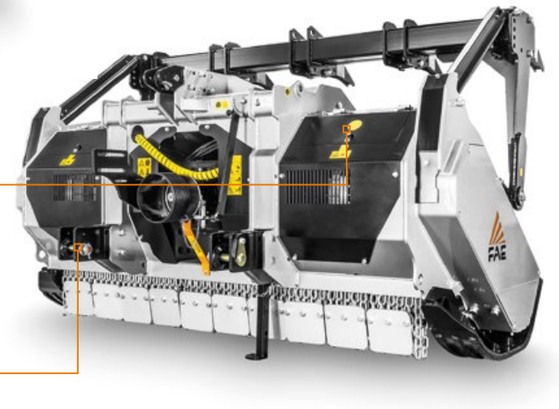

EQUIPEMENT DE SÉRIE

Capot arrière à réglage hydraulique	Boîtier avec système de refroidissement de l'huile (UMH/S/HP)
Protections internes en FCP (UMH/S)	Cardan sans limiteur de couple
Attelage réglable	Cardans latéraux avec limiteurs de couple (UMH/S)
Châssis anti-poussière complètement fermé	Arbres de rotor boulonnés (en acier forgé)
Système de graissage centralisé	Troisième point hydraulique
Flexibles intégrés dans le châssis	Réglage du parallélisme du boîtier-cardan type Z
Protection des vérins	Boîtier avec roue libre
Chaînes de protection anti-usure boulonnées	Patins d'appui réglables
Transmission par courroie (UMH/S)	Contre-couteaux interchangeables spike PRO (UMH/S/HP)
Transmission par courroie en Poly-Chain® Carbon (UMH/S/HP)	Troisième rangée de contre-couteaux interchangeables à peigne, forgés et trempés (UMH/S)
Embrayages hydrodynamiques (UMH/S/HP)	Pied d'appui

OPTIONS

Plaques boulonnées pour chaînes de protection	Patins de profondeur
Embrayages hydrodynamiques (UMH/S)	Rabatteur mécanique
Possibilité de choisir entre différents types d'outils	Rabatteur hydraulique
Réglage du parallélisme du boîtier-cardan type W	Dents ripper

MODÈLE	UMH/S 225	UMH/S 250	UMH/S/HP 225	UMH/S/HP 250
Puissance tracteur (ch)	240-400	250-400	350-500	350-500
PDF (tours/min)	1000	1000	1000	1000
Largeur de travail (mm)	2320	2560	2320	2560
Largeur totale (mm)	2760	3000	2760	3000
Poids avec rotor type C/3 (kg)	4200	4440	5100	5200
type A/3 (kg)	4510	4660	5400	5500
Diamètre du rotor (mm)	680	680	680	680
Diamètre max. de broyage (mm)	400	400	450	450
Qté outils type A/3+MH	88+2	96+2	88+2	96+2
type C/3+C/3/SS	54+2	60+2	54+2	60+2

Les données se réfèrent à la machine sans options. Les données techniques sont indicatives et non contractuelles et sont sujettes à changement sans préavis.

ROTOR TYPE A

A/3
(standard)

A/3/HD
(option)

MH
(marteau lateral)

ROTOR TYPE C

C/3
(standard)

C/3/HD
(option)

K/3
(option)

C/3/SS
(marteau lateral)

OPTIONS PRINCIPALES

Système d'alignement réglable du boitier-cardan type W
permet au broyeur de travailler sur plusieurs angles sans endommager la prise de force

Rabatteur hydraulique ou mécanique
pousse et canalise le matériau avant le broyage

Dents ripper
aident l'alignement des arbres à broyer qui, une fois abattus, peuvent être rassemblés pour le broyage final

Embrayages hydrodynamiques
pour protéger la transmission du tracteur en phase de démarrage, augmenter les performances de la machine et faciliter sa mise en marche