MULTIFUNKTIONSFRÄSEN FÜR SPEZIALFAHRZEUGE

SFM/PM

Steinbrecher, Mulcher und Fräse für Spezialfahrzeuge.

Das Multifunktions-Anbaugerät SFM/PM zeichnet sich durch Solidität und äußerste Vielseitigkeit aus und kann an Spezialfahrzeuge mit bis zu 450 PS Leistung angebaut werden. Die Arbeitstiefe beträgt bis zu 30 cm und es können Steine gebrochen und Baumstämme und -stubben zerkleinert werden.

300-450 PS

Ø 20 cm max (Steine)

Ø 35 cm max (Baumstämme)

Ø 45 cm max (Stubbenfräsen)

Tiefe 30 cm

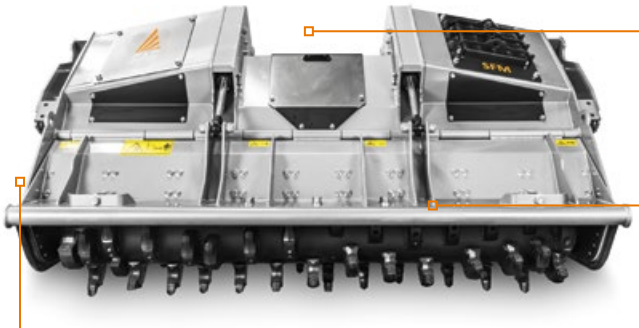

Anbauplatte (nach Zeichnung)
(Option)

Hydraulischer Schutzklappe
zur effizienten Regelung der Körnungsgröße

Der doppelte Zahnradantrieb
reduziert die Geschwindigkeit des Rotors und somit auch den Verschleiß der Meißel

STANDARDAUSSTATTUNG

Wegen der grossen Vielfalt der Modelle, sind die Preise dieser Maschinen nur auf Anfrage erhältlich.

MODELL	SFM/PM 225	SFM/PM 250
Leistung (PS)	300-450	300-450
Erforderliche Fördermenge (L/min)	350-390	350-390
Druck (bar)	350-400	350-400
Arbeitsbreite (mm)	2310	2550
Gesamtbreite (mm)	2620	2860
Gewicht (kg)	4100	4400
Rotordurchmesser (mm)	670	670
Maximale Arbeitstiefe (mm)	300	300
Max. Zerkleinerungsdurchmesser Steine (mm)	200	200
Baumstämme (mm)	350	350
Stubbenfräsen (mm)	450	450
Anzahl Werkzeuge Typ F/3+STC/3/FP	58+6	62+6

Die Daten beziehen sich auf die Maschine ohne Sonderausstattung.
Die technischen Daten sind Richtwerte, nicht bindend und können ohne vorherige Ankündigung geändert werden.

WERKZEUG F/3
(Standard)

WERKZEUG STC/3/FP
(Räumzahn)